Deckensegel

Schaffen Sie Gesprächszonen

OWA

Klassische Formgebung – individuelle Gestaltungsfreiheit

Corpus

Stilistisch einzigartig, funktional mit einer enormen Spannbreite und einem enormen Maß an Gestaltungsfreiheit – das sind die Hauptkennzeichen der OWAconsult collection. Corpus gelingt es dabei, diese Freiheit noch weiter auszudehnen. Hochfeine, weiße, vlieskaschierte Oberflächen gehen nahtlos ineinander über und modellieren so die inhaltlich-formale Geschlossenheit der Einzelelemente. Auf diese Weise verschmelzen bei Corpus avantgardistische Freiheiten mit klassischer Formgebung und geben ihnen so einen eigenen, unverwechselbaren Ausdruck. Hinzu kommen die hervorragenden Absorptionseigenschaften der Einzelelemente, die gerade auch im Verbund für eine beispielhafte Raumakustik sorgen.

Corpus

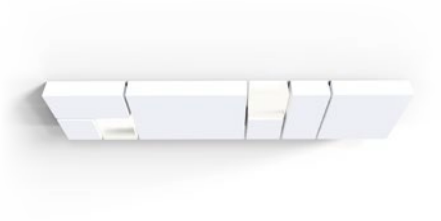

Sichtseite	Vlies, weiß
Kantenausbildung	Vlies, weiß
Kantenausführung	umlaufend scharfkantig
Abmessungen und Gewicht	Corpus S1: Höhe 150 mm, Größe 520 x 520 mm, ca. 2,2 kg Corpus S2: Höhe 300 mm, Größe 520 x 520 mm, ca. 3,4 kg Corpus M1: Höhe 150 mm, Größe 1120 x 520 mm, ca. 4,1 kg Corpus M2: Höhe 300 mm, Größe 1120 x 520 mm, ca. 6,0 kg Corpus L1: Höhe 150 mm, Größe 1120 x 1120 mm, ca. 7,3 kg Corpus L2: Höhe 300 mm, Größe 1120 x 1120 mm, ca. 9,9 kg Corpus XL1: Höhe 150 mm, Größe 1120 x 1720 mm, ca. 10,6 kg Corpus XL2: Höhe 300 mm, Größe 1120 x 1720 mm, ca. 13,8 kg Corpus XXL1: Höhe 150 mm, Größe 1120 x 2320 mm, ca. 13,8 kg Corpus XXL2: Höhe 300 mm, Größe 1120 x 2320 mm, ca. 17,8 kg
Konstruktion	inkl. Seilabhängung, L = 1,5 m, Deckenbefestiger
Schallabsorption	α_w = 1,00/NRC = 1,00

Corpus S1

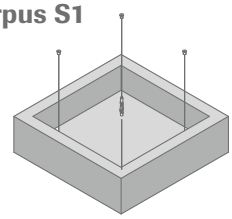

Corpus M1

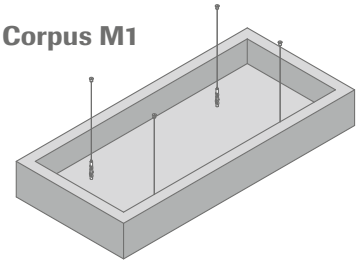

Corpus L1

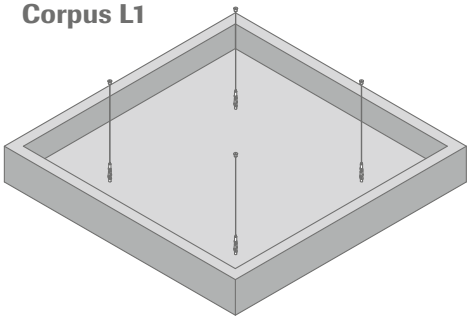

Corpus XL1

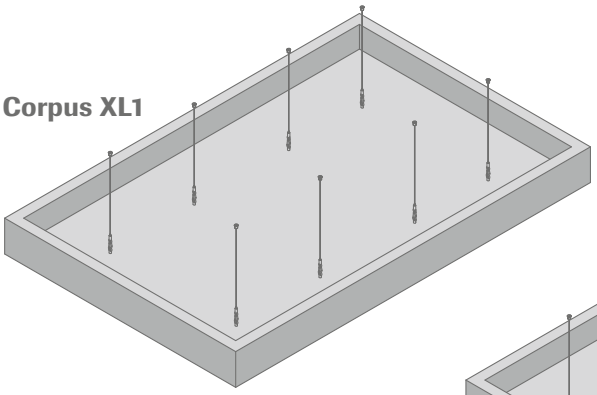

Corpus XXL1

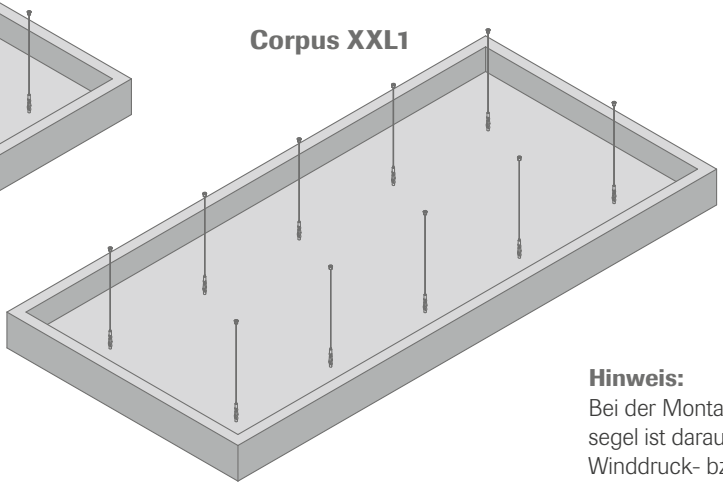

Hinweis:
Bei der Montage der Deckensegel ist darauf zu achten, ob Winddruck- bzw. Windsogkräfte auftreten können. In diesem Falle sind entsprechende Sicherungsmaßnahmen zu treffen.

Weitere Informationen siehe Druckschrift 1019

ÉMISSIONS DANS L'AIR INTÉRIEUR* A A+ A B C

*Information sur le niveau d'émission de substances volatiles dans l'air intérieur, présentant un risque de toxicité par inhalation, sur une échelle de classe allant de A+ (très faibles émissions) à C (fortes émissions)

Seit dem 1. Januar 2012 müssen Bauprodukte, Einrichtungs- und Ausstattungsmaterialien, die neu auf den französischen Markt kommen, hinsichtlich ihrer Emissionen klassifiziert und gekennzeichnet werden. A bedeutet geringe Emissionen.

www.blauer-engel.de/uz132
- emissionsarm
- geringer Schadstoffgehalt
- in Innenräumen gesundheitlich unbedenklich

Blauer Engel ist Garant für umweltfreundliche Produkte.

So leicht geht gute Raumakustik

Curve

Die Deckensegel Curve 1 (konvex) und Curve 2 (konkav) sind aus Glaswolle gefertigt und daher echte Leichtgewichte. Die Kanten beider Varianten sind weiß, endbehandelt, weshalb sie sich sowohl einzeln als auch untereinander zu interessanten Formationen verlegen lassen. Starkes Akustikplus: Curve ist ein A-Klasse-Absorber (Schallabsorptionswerte α_w = 1,00). Die bis 1.200 x 1.100 mm nahezu quadratisch ausgeformten Module können mit farbigem Stoff bezogen werden – für noch mehr Gestaltungsoptionen an der Decke.

Curve 1 | Curve 2

Sichtseite	Vlies, weiß oder farbiger Stoffbezug
Kantenausbildung	Vlies, weiß oder farbiger Stoffbezug
Kantenausführung	umlaufend scharfkantig
Abmessungen und Gewicht	Curve 1: 1200 x 1100 x 40 mm, ca. 5,7 kg Curve 2: 1100 x 910 x 40 mm, ca. 4,3 kg
Baustoffklasse für Vlies, weiß	A2-s1,d0 nach DIN EN 13501-1:2019-05
Konstruktion	inkl. Seilabhängung, L = 1,5 m, Deckenbefestiger
Schallabsorption	α_w = 1,00/NRC = 0,95

Curve 1

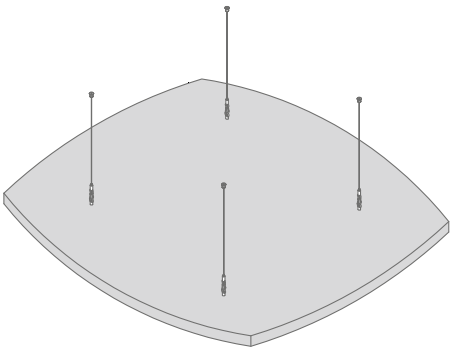

Seitenansicht

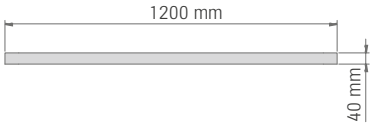

Draufsicht

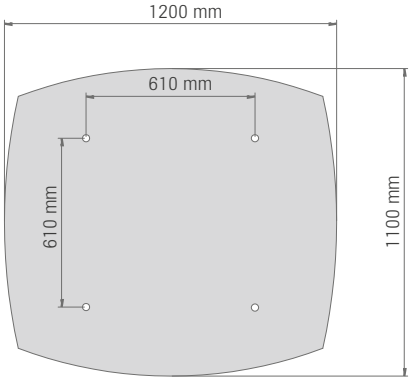

Curve 2

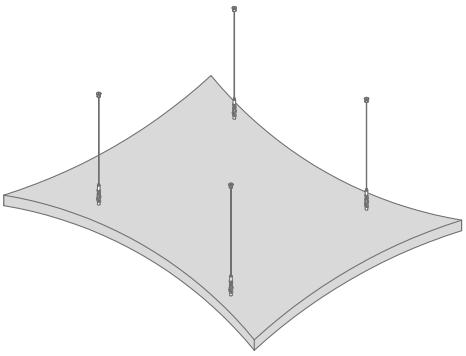

Seitenansicht

Draufsicht

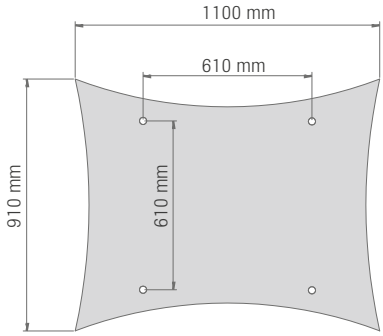

Hinweis:
Bei der Montage der Deckensegel ist darauf zu achten, ob Winddruck- bzw. Windsogkräfte auftreten können. In diesem Falle sind entsprechende Sicherungsmaßnahmen zu treffen.

Weitere Informationen

ÉMISSIONS DANS L'AIR INTÉRIEUR* A A+ A B C

*Information sur le niveau d'émission de substances volatiles dans l'air intérieur, présentant un risque de toxicité par inhalation, sur une échelle de classe allant de A+ (très faibles émissions) à C (fortes émissions)

Seit dem 1. Januar 2012 müssen Bauprodukte, Einrichtungs- und Ausstattungsmaterialien, die neu auf den französischen Markt kommen, hinsichtlich ihrer Emissionen klassifiziert und gekennzeichnet werden. A bedeutet geringe Emissionen.

BLAUER ENGEL DAS UMWELTZEICHEN
www.blauer-engel.de/uz132
- emissionsarm
- geringer Schadstoffgehalt
- in Innenräumen gesundheitlich unbedenklich

Blauer Engel ist Garant für umweltfreundliche Produkte.

* nur gültig für Vlies weiß

Akustik und Design in Farbe. Formvielfalt für Ihre Kreativität.

FreeStyle Lamellen

Freestyle – das verknüpft kreativen Anschub mit der Bereitschaft, neue Wege zu gehen, verbindet das Bedürfnis nach eigener Akzentsetzung mit einem offenen, großzügigen Stilempfinden. Eben dieses Gefühl, ins Räumliche übertragen, vermitteln die Lamellen aus der OWA-FreeStyle-Reihe. Die Kombinationsmöglichkeiten sind schier unerschöpflich. Ganz gleich, ob mit einer Seilabhängung oder in Verbindung mit dem System S 3 verleihen die FreeStyle-Lamellen dem Deckenbereich und mit ihm dem gesamten Raum einen ganz eigenen, sehr eindrucksvollen Charakter.

FreeStyle Lamellen – Seilabhängung und System S 3

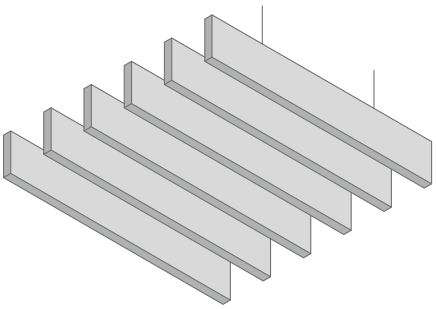

Sichtseite	Vlies, weiß oder farbiger Stoffbezug
Kantenausbildung	Vlies, weiß oder farbiger Stoffbezug
Kantenausführung	umlaufend scharfkantig
Abmessungen und Gewicht	FreeStyle S: 1200 x 200 x 40 mm, ca. 1,3 kg FreeStyle M: 1200 x 400 x 40 mm, ca. 2,6 kg FreeStyle L: 1200 x 600 x 40 mm, ca. 4,0 kg Sonderformate/Sonderformen auf Anfrage.
Baustoffklasse für Vlies, weiß	A2-s1,d0 nach DIN EN 13501-1:2019-05
Konstruktion	Seilabhängung: L = 1,5 m, Deckenbefestiger System S 3: Abhängung an Tragschiene Nr. 45
Schallabsorption	α_w = 0,60/NRC = 0,70

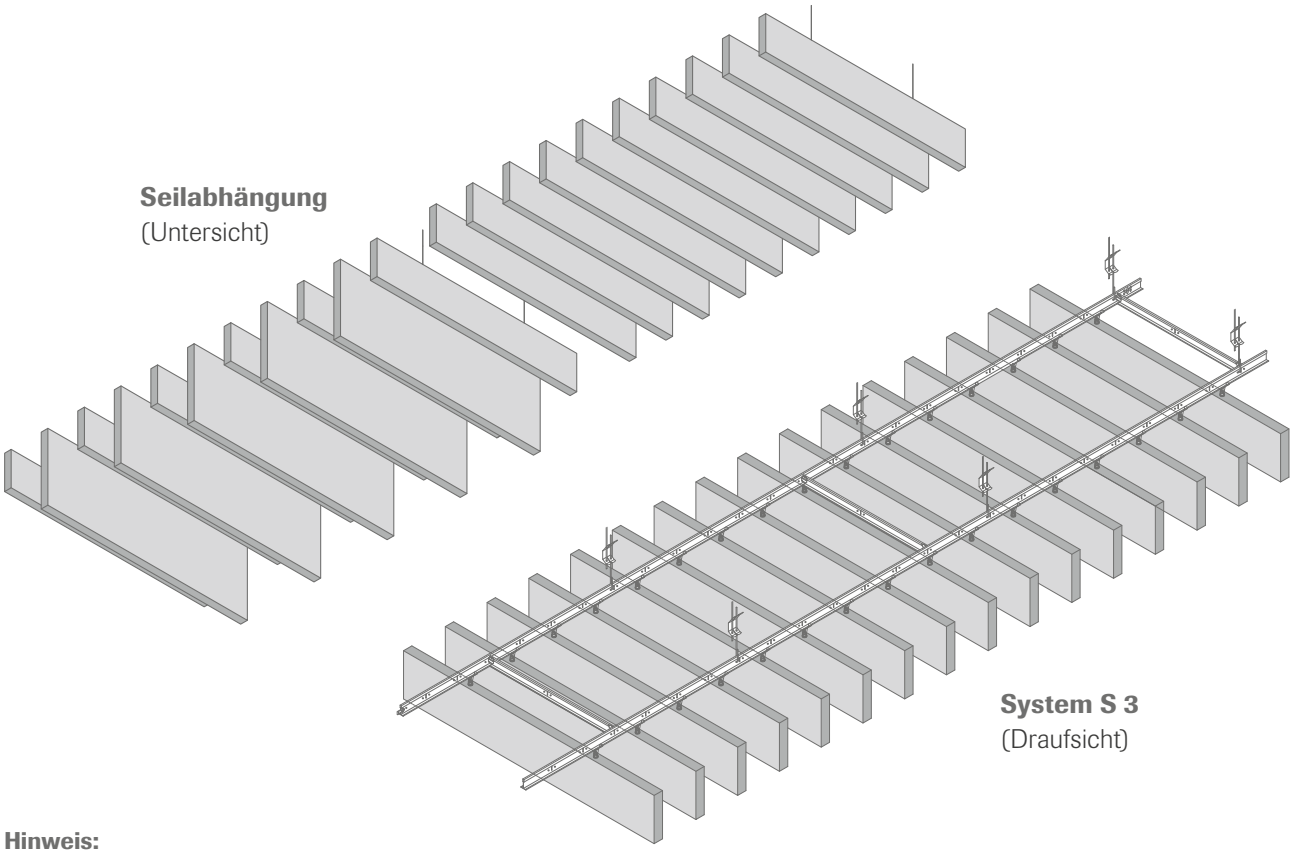

Hinweis:
Bei der Montage der Lamellen ist darauf zu achten, ob Winddruck- bzw. Windsogkräfte auftreten können. In diesem Falle sind entsprechende Sicherungsmaßnahmen zu treffen.

Weitere Informationen siehe Druckschrift 1588

ÉMISSIONS DANS L'AIR INTÉRIEUR* A A+ A B C

*Information sur le niveau d'émission de substances volatiles dans l'air intérieur, présentant un risque de toxicité par inhalation, sur une échelle de classe allant de A+ (très faibles émissions) à C (fortes émissions)

Seit dem 1. Januar 2012 müssen Bauprodukte, Einrichtungs- und Ausstattungsmaterialien, die neu auf den französischen Markt kommen, hinsichtlich ihrer Emissionen klassifiziert und gekennzeichnet werden. A bedeutet geringe Emissionen.

BLAUER ENGEL DAS UMWELTZEICHEN
www.blauer-engel.de/uz132
- emissionsarm
- geringer Schadstoffgehalt
- in Innenräumen gesundheitlich unbedenklich

Blauer Engel ist Garant für umweltfreundliche Produkte.

* nur gültig für Vlies weiß

Geometrie des Exklusiven

Selecta

Sie verbinden Formbewusstsein mit hohen akustischen Ansprüchen an Ihre Arbeitsumgebung? Dann entscheiden Sie sich für Selecta, einer exklusiven Serie aus leichten Glaswolle-Absorbern im A-Klasse-Format (Schallabsorptionswert α_w = 1,00). Sechs markante Grundformen mit weißen Untersichten stehen zur Wahl. Sie lassen sich frei zu ausdrucksstarken Geometrien kombinieren. Die vlieskaschierten, in verschiedenen Flächengrößen angebotenen Deckensegel werden mit Seilen und Deckenbefestigern abgehängt. Sie eröffnen zahllose Optionen für kreative Akustiklösungen unter praktisch jeder Konstruktion.

Sichtseite	Vlies, weiß oder farbiger Stoffbezug
Kantenausbildung	Vlies, weiß oder farbiger Stoffbezug
Kantenausführung	umlaufend scharfkantig
Abmessungen und Gewicht	Selecta one: 1200 x 1200 x 40 mm, ca. 6,2 kg Selecta concav: 1200 x 1200 x 40 mm, ca. 6,2 kg Selecta convex: 1200 x 1200 x 40 mm, ca. 6,2 kg Selecta plus: 1800 x 1200 x 40 mm, ca. 9,3 kg Selecta grande: 2400 x 1200 x 40 mm, ca. 12,4 kg Selecta loop: Ø 800 x 40 mm, ca. 2,2 kg Ø 1000 x 40 mm, ca. 3,4 kg Ø 1200 x 40 mm, ca. 4,9 kg Sonderformate/Sonderformen auf Anfrage.
Baustoffklasse für Vlies, weiß	A2-s1,d0 nach DIN EN 13501-1:2019-05
Konstruktion	inkl. Seilabhängung, L = 1,5 m, Deckenbefestiger
Schallabsorption	α_w = 1,00/NRC = 0,95

Selecta one

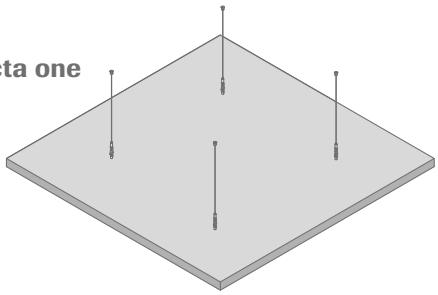

Selecta plus

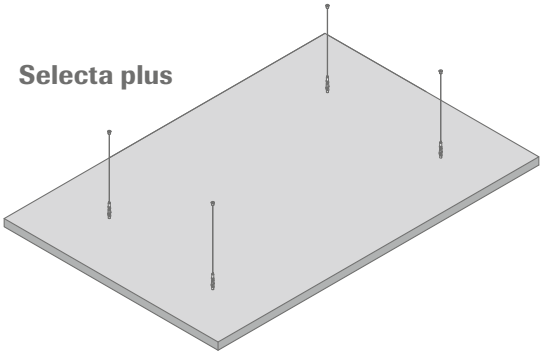

Selecta grande

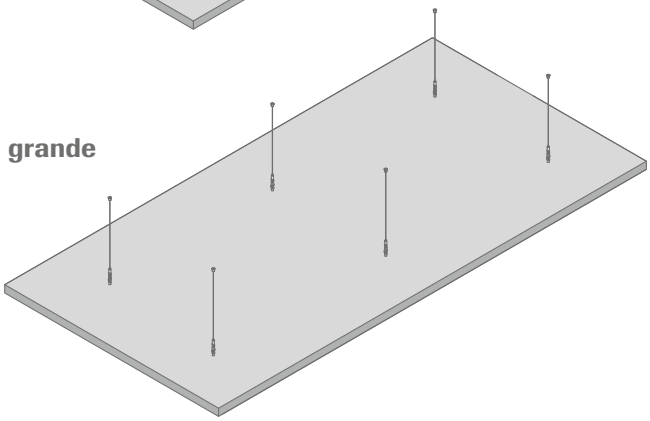

Selecta loop

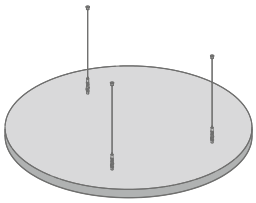

Selecta concav (nur in weiß, vlieskaschiert erhältlich)

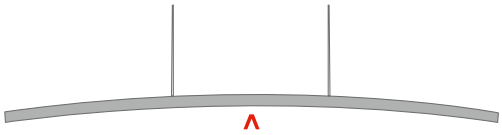

Selecta convex (nur in weiß, vlieskaschiert erhältlich)

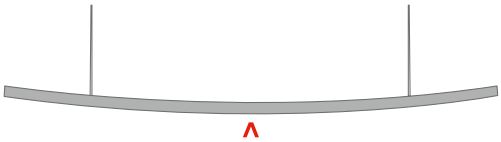

Hinweis:
Bei der Montage der Deckensegel ist darauf zu achten, ob Winddruck- bzw. Windsogkräfte auftreten können. In diesem Falle sind entsprechende Sicherungsmaßnahmen zu treffen.

Weitere Informationen

ÉMISSIONS DANS L'AIR INTÉRIEUR* A A+ A B C

*Information sur le niveau d'émission de substances volatiles dans l'air intérieur, présentant un risque de toxicité par inhalation, sur une échelle de classe allant de A+ (très faibles émissions) à C (fortes émissions)

Seit dem 1. Januar 2012 müssen Bauprodukte, Einrichtungs- und Ausstattungsmaterialien, die neu auf den französischen Markt kommen, hinsichtlich ihrer Emissionen klassifiziert und gekennzeichnet werden. A bedeutet geringe Emissionen.

BLAUER ENGEL DAS UMWELTZEICHEN
www.blauer-engel.de/uz132
- emissionsarm
- geringer Schadstoffgehalt
- in Innenräumen gesundheitlich unbedenklich

Blauer Engel ist Garant für umweltfreundliche Produkte.

* nur gültig für Vlies weiß

Stoffmuster für Deckensegel Selecta | Curve | FreeStyle

52826 | dunkelrot

52827 | rot

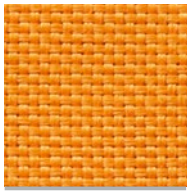
52828 | orange

52829 | dunkelbraun

52830 | schwarz

52831 | dunkelgrau

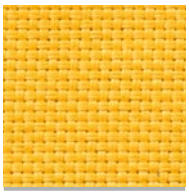
52832 | gelb

52833 | graugrün

52834 | hellgrau

52835 | weiß

52836 | hellbeige

52837 | mittelbraun

52838 | braun meliert

52839 | grau

52840 | orange meliert

52841 | petrol

52842 | grün meliert

52843 | blau

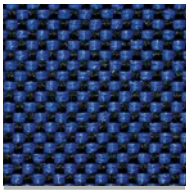
52844 | nachtblau

52845 | violett

55244 | steingrau

55245 | olivgrün

55246 | hellblau

55247 | mintgrün

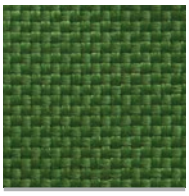
55248 | dunkelgrün

55249 | graublau

55250 | hellgelb

Technische Eigenschaften

Stoffqualität	100 % Polyester, FR ATY Garn
Webart	Panama
Gewicht	320 g/m²
Laufbreite	1500 mm (+/- 50 mm)

Die in dieser Broschüre enthaltenen Informationen entsprechen dem zum Zeitpunkt der Veröffentlichung aktuellen Stand. Druckfehler und Irrtümer vorbehalten. Für den konkreten Beratungsfall wenden Sie sich bitte an unser Kompetenzteam OWAconsult. Unsere Berater stehen Ihnen gerne für Ihre Fragen unter folgenden Kontaktdaten zur Verfügung:
tel: +49 9373 201-222 oder e-Mail: info@owaconsult.de

Odenwald Faserplattenwerk GmbH
Dr.-F.-A.-Freundt-Straße 3 | 63916 Amorbach
tel +49 9373 201-0 | info@owa.de
www.owa.de

Druckschrift **1964**
012200